KHP-TGNR/L

VNĚJŠÍ SOUSTRUŽENÍ - HLAVICE
VONKAJŠIE SÚSTRUŽENIE - HLAVY

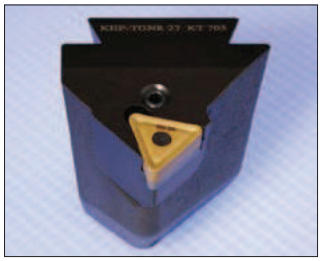

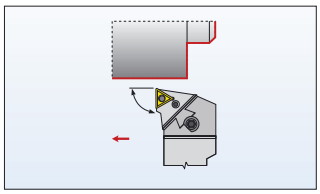

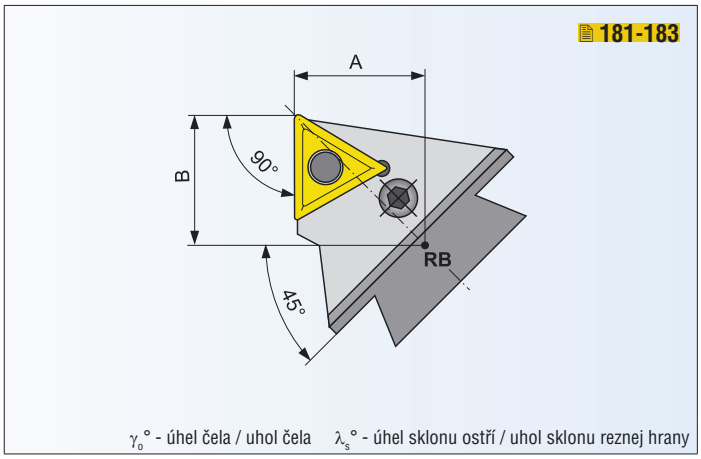

VNĚJŠÍ SOUSTRUŽENÍ - HLAVICE / VONKAJŠIE SÚSTRUŽENIE - HLAVY

ISO	R/L	Rozměry / Rozmery [mm]										kg	ND	VBD VRD
		A	B							λ_s°	γ_o°			
KHP-TGNR/L 22	○ / ○	35	45							-6	-6	1,30	PT20	TNM. 2204..-E
KHP-TGNR/L 27	○ / ○	35	45							-6	-6	1,30	PT40	TNM. 2706..-E
KHP-TGNR/L 33	○ / ○	35	45							-6	-6	1,30	PT50	TNM. 3307..-E

NÁHRADNÍ DÍLY / NÁHRADNÉ DIELY

Typ	Podložka Podložka	Upínací páka Upínacia páka	Up. šroub Up. skrutka	Dutý nýt Dutý nit	Montážní trn Montážny trn	Klíč Kľúč
PT20	TNU 220312	PU 02	US 35 (M8 x 22,5)	NT 05	MT 05	HXK 4
PT40	TNU 270416	PU 04	US 36 (M8 x 26,0)	NT 07	MT 07	HXK 4
PT50	TNU 330412	PU 05	US 38 (M10 x 29,0)	NT 06	MT 06	HXK 5

● skladovaný ○ neskladovaný

Všechny rozměry v / Všetky rozmery v [mm]

PRAMET