KHP-SBNR/L

VNĚJŠÍ SOUSTRUŽENÍ - HLAVICE
VONKAJŠIE SÚSTRUŽENIE - HLAVY

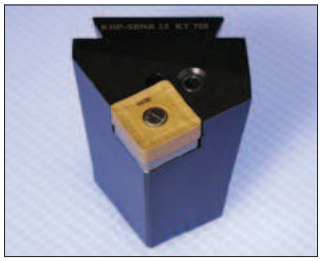

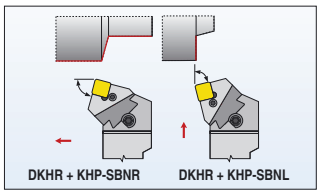

173, 175-177

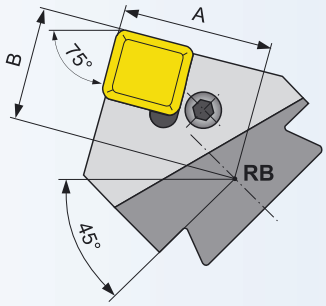

γ_o° - úhel čela / uhol čela λ_s° - úhel sklonu ostří / uhol sklonu reznej hrany

VNĚJŠÍ SOUSTRUŽENÍ - HLAVICE / VONKAJŠIE SÚSTRUŽENIE - HLAVY

ISO	R/L	Rozměry / Rozmery [mm]										kg	ND	VBD VRD
		A	B							λ_s°	γ_o°			
KHP-SBNR/L 25	● / ●	47	36							-6	-6	1,30	PS60	SNM. 2507..-E
KHP-SBNR/L 2509	● / ●	47	36							-6	-6	1,30	PS70	SNM. 2509..-E
KHP-SBNR/L 2512-A	● / ●	47	36							-6	-6	1,30	PS72	SNM. 2512..-E

NÁHRADNÍ DÍLY / NÁHRADNÉ DIELY

Typ	Podložka Podložka	Upínací páka Upínacia páka	Up. šroub Up. skrutka	Dutý nýt Dutý nit	Montážní trn Montážny trn	Klíč Kľúč
PS60	SNU 250624	PU 06	US 39 (M10x33,0)	NT 08	MT 08	HXK 5
PS70	SNU 250624	PU 06	US 47 (M12x36,0)	NT 08	MT 08	HXK 5
PS72	SNU 250624	PU 10-N	PS 12040 (M12x40,0)	NT 08	MT 08	HXK 5

● skladovaný ○ neskladovaný

Všechny rozměry v / Všetky rozmery v [mm]

PRAMET