KHP-CLNR/L

VNĚJŠÍ SOUSTRUŽENÍ - HLAVICE
VONKAJŠIE SÚSTRUŽENIE - HLAVY

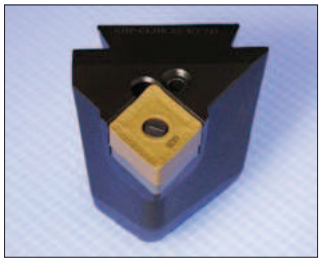

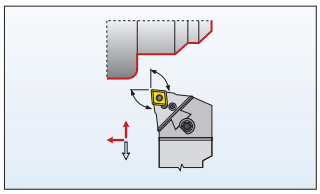

151-155, 227

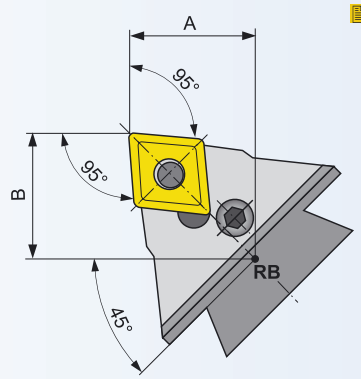

γ_o° - úhel čela / uhol čela λ_s° - úhel sklonu ostří / uhol sklonu reznej hrany

VNĚJŠÍ SOUSTRUŽENÍ - HLAVICE / VONKAJŠIE SÚSTRUŽENIE - HLAVY

ISO	R/L	Rozměry / Rozmery [mm]										kg	ND	VBD VRD
		A	B							λ_s°	γ_o°			
KHP-CLNR/L 12	○ / ○	35	45							-6	-6	1,30	PC20	CNM. 1204..-E
KHP-CLNR/L 16	○ / ○	35	45							-6	-6	1,30	PC40	CNM. 1606..-E
KHP-CLNR/L 19	● / ●	35	45							-6	-6	1,30	PC50	CNM. 1906..-E
KHP-CLNR/L 25	● / ●	35	45							-6	-6	1,30	PC60	CNM. 2509..-E

NÁHRADNÍ DÍLY / NÁHRADNÉ DIELY

Typ	Podložka Podložka	Upínací páka Upínacia páka	Up. šroub Up. skrutka	Dutý nýt Dutý nit	Montážní trn Montážny trn	Klíč Kľúč
PC20	CNU 120312	PU 02	US 35 (M8x22,5)	NT 05	MT 05	HXK 4
PC40	CNU 150312	PU 04	US 36 (M8x26,0)	NT 07	MT 07	HXK 4
PC50	CNU 190416	PU 05	US 38 (M10x29,0)	NT 06	MT 06	HXK 5
PC60	CNU 250620	PU 06	US 39 (M10x33,0)	NT 08	MT 08	HXK 5

● skladovaný ○ neskladovaný

Všechny rozměry v / Všetky rozmery v [mm]