CTCPN

VNĚJŠÍ SOUSTRUŽENÍ - ISO C
VONKAJŠIE SÚSTRUŽENIE - ISO C

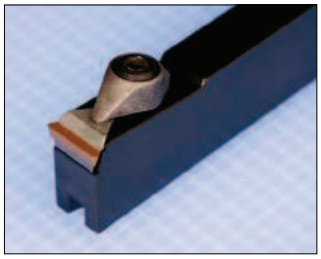

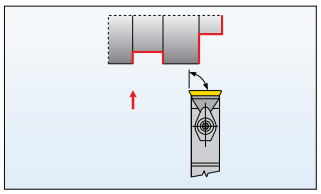

181-182

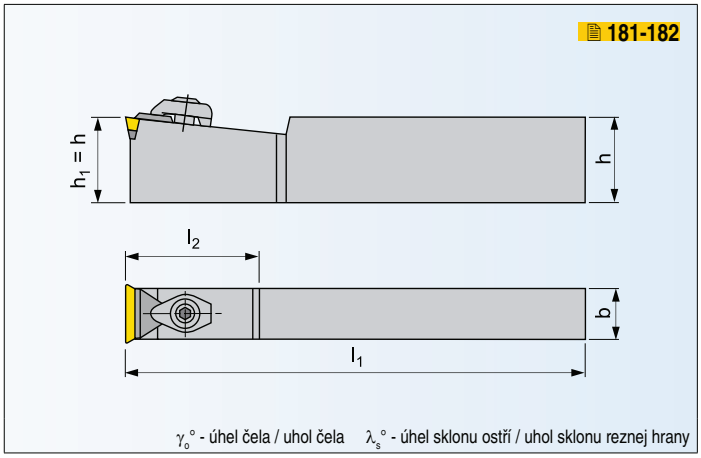

NŮŽ PRO VNĚJŠÍ SOUSTRUŽENÍ / NÔŽ PRE VONKAJŠIE SÚSTRUŽENIE

ISO		Rozměry / Rozmery [mm]										kg	ND	VBD VRD
		$h=h_1$	b	l_1	l_{2max}					$\lambda_s°$	$\gamma_o°$			
CTCPN 2509 K 11	●	25	8,9	125	20					0	+5	0,20	CO1	TP.. 1103..
CTCPN 2514 M 16	●	25	13,8	150	34					0	+5	0,40	CTP2	TP.. 1603..
CTCPN 3214 P 16	●	32	13,8	170	34					0	+5	0,45	CTP2	TP.. 1603..
CTCPN 3219 P 22	●	32	18,8	170	44					0	+5	0,80	CTP4	TP.. 2204..

NÁHRADNÍ DÍLY / NÁHRADNÉ DIELY

*) Utahovací momenty viz strana 336-337 / Utahovací momenty viz strana 336-337

Typ	Příložný utvařeč / Príložný utvárač				Podložka / Podložka	Dutý nýt / Dutý nit	Upínka / Upínka	Up. šroub* / Up. skrutka*	Klíč / Kľúč	Šroubovák / Skrutkovač
CO1							UP 20	US 48 (M4x12,0)	-	SDR T15
CTP2	TU 161202	1,2	TU 162502	2,5	TPN 160304	NT 03	UP 21	SR 04	HXK 4	
CTP4	TU 221602	1,6	TU 223202	3,2	TPN 220304	NT 03	UP 24	SR 24	HXK 6	

● skladovaný ○ neskladovaný

všechny rozměry v / všetky rozmery v [mm]

Aktuální sortiment je dán platným ceníkem. / Aktuálny sortiment je daný platným cenníkom.

PRAMET